LAYOUT SIRIUS

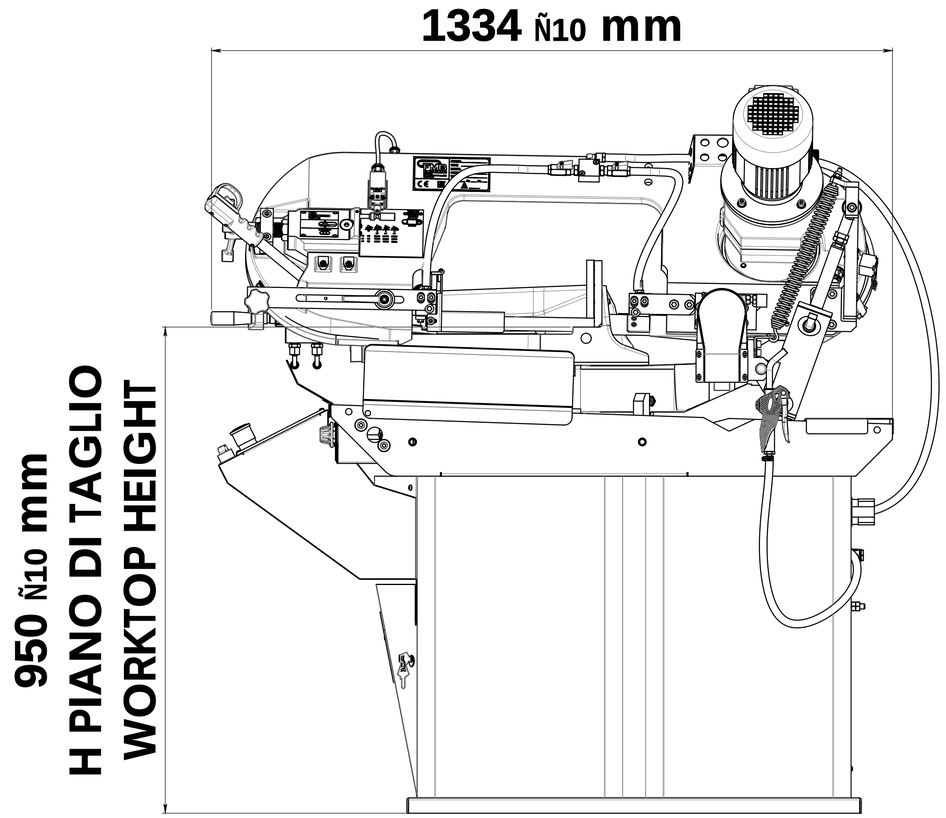

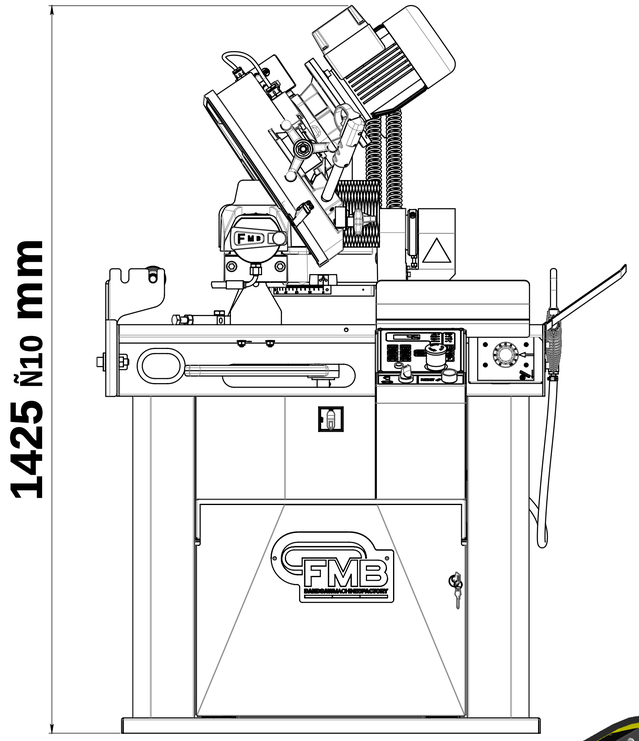

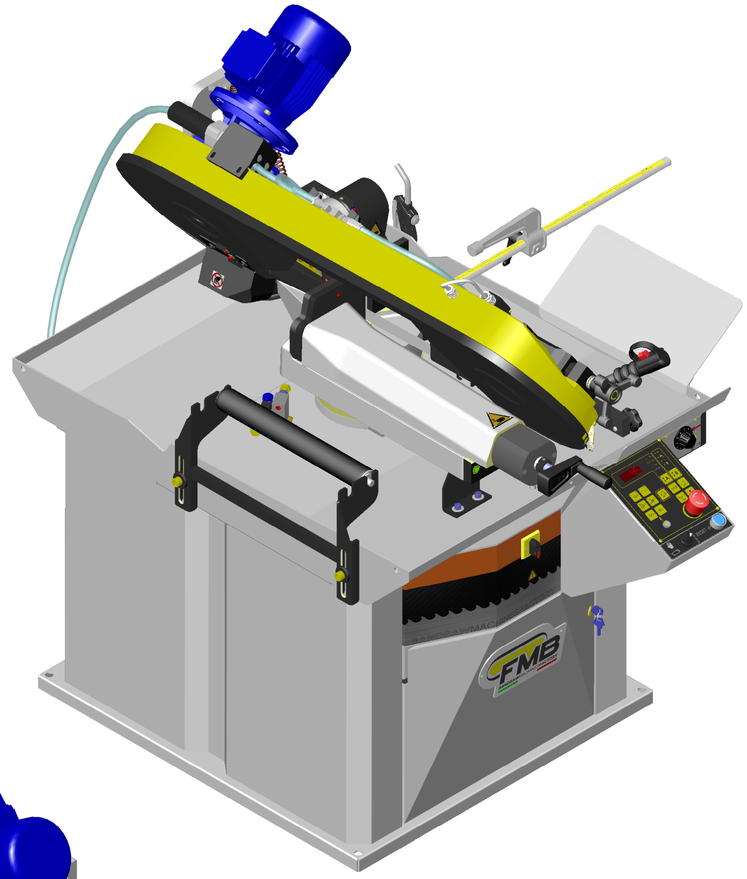

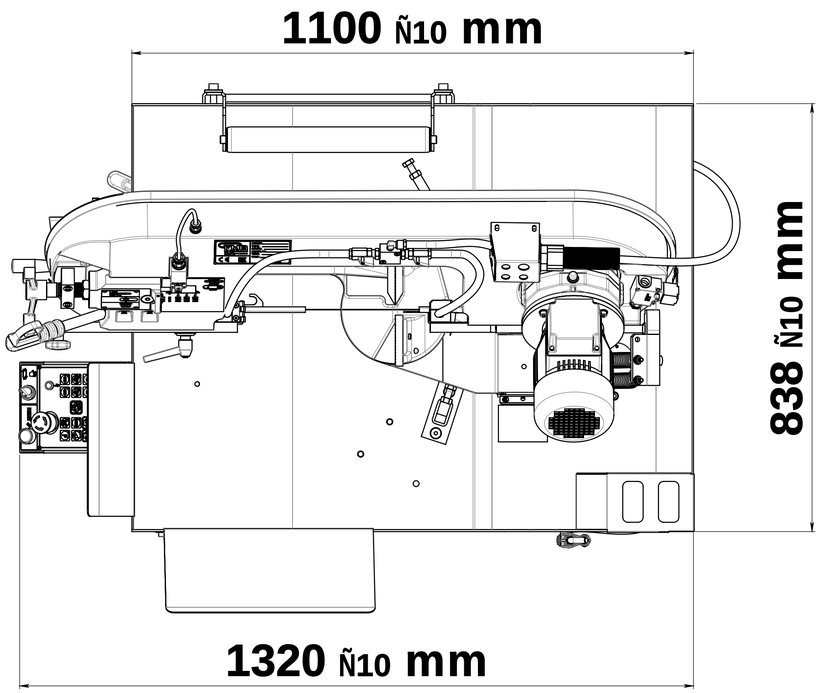

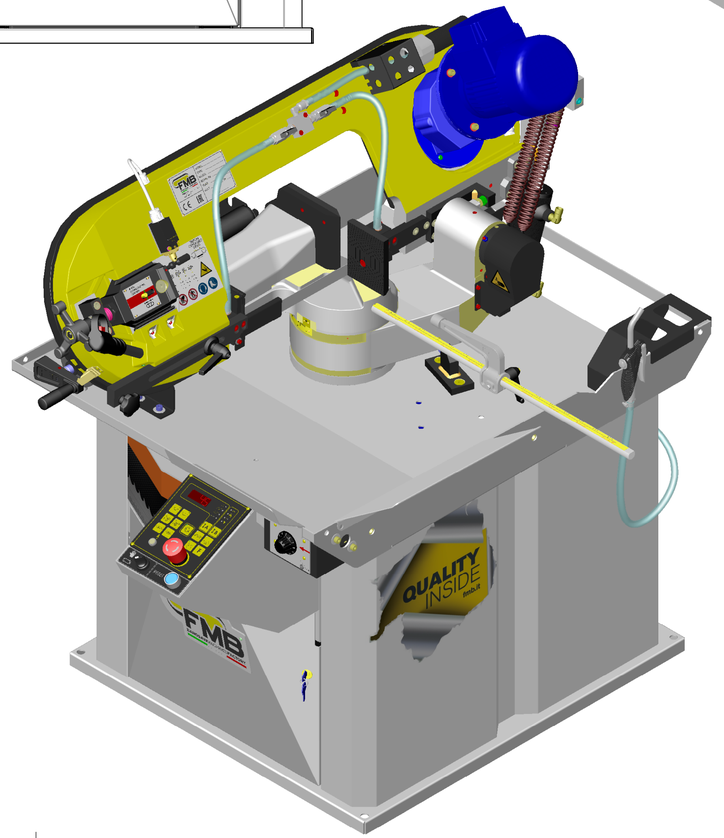

STATO DISEGNO					
REV. NÂ	DATA	DESCRIZIONE OGGETTO REVISIONE			ESECUTORE

FMB FABBRICA MACCHINE BERGAMO

MATERIALE	FINITURA SUPERFICIALE	TRATT. TERMICO

OGGETTO:

PARTICOLARE: LAYOUT SIRIUS

DISEGNATO	DATA DISEGNO	SCALA		DISEGNO NÂ
	14-01-2021	1:6	A1	
MODELLATO	DATA MODELLO			

Grezzo / Rough — 12.5 Sgrossato / To Rough — 3.2 Finito / Finish — 0.8 Rettificato / Grinding

Scostamenti limite ammessi per dimensioni lineari UNI ISO 2768/F
Value of tolerance linear dimensions UNI ISO 2768/F
Quote senza indicazione di tolleranza - Dimensions without indications of tolerance

0.503	306	6030	300120	1200400	40001000	100002000
Ñ0.05	Ñ0.05	Ñ0.1	Ñ0.15	Ñ0.2	Ñ0.3	Ñ0.5

VOLUME
SUPERFICIE / SURFACE
MASSA/WEIGHT
FOGLIO 1 DI 1

IL PRESENTE DISEGNO E' DI ESCLUSIVA PROPRIETA' DELLA F.M.B. E PERTANTO NE E' VIETATA LA RIPRODUZIONE ANCHE PARZIALE SENZA LA SUA AUTORIZZAZIONE SCRITTA.