LAYOUT ORION

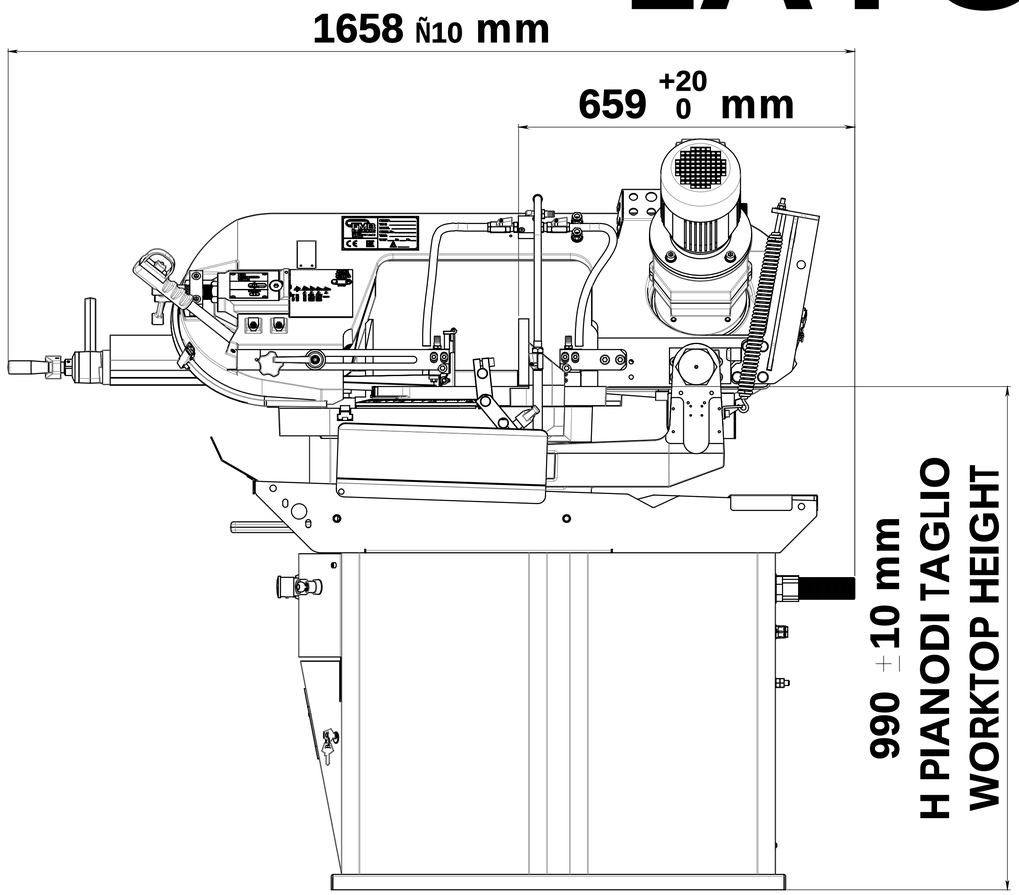

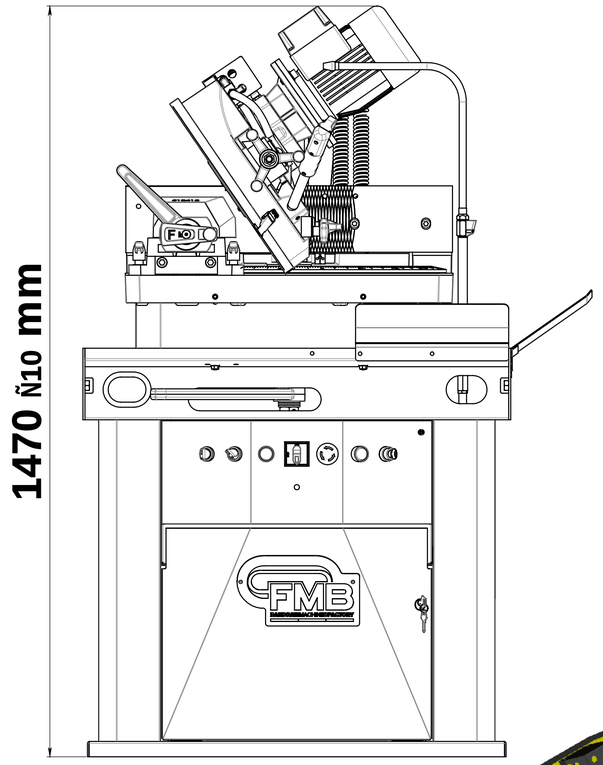

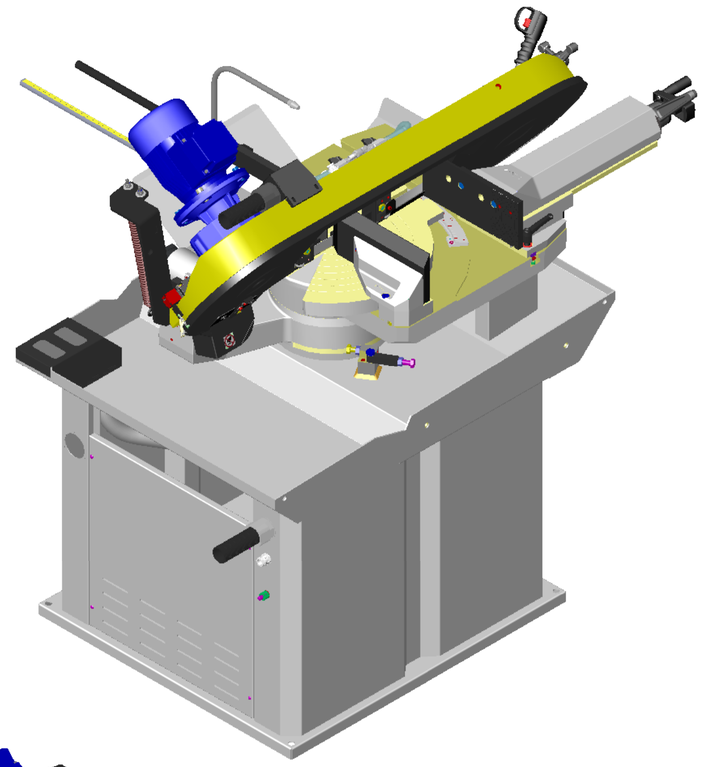

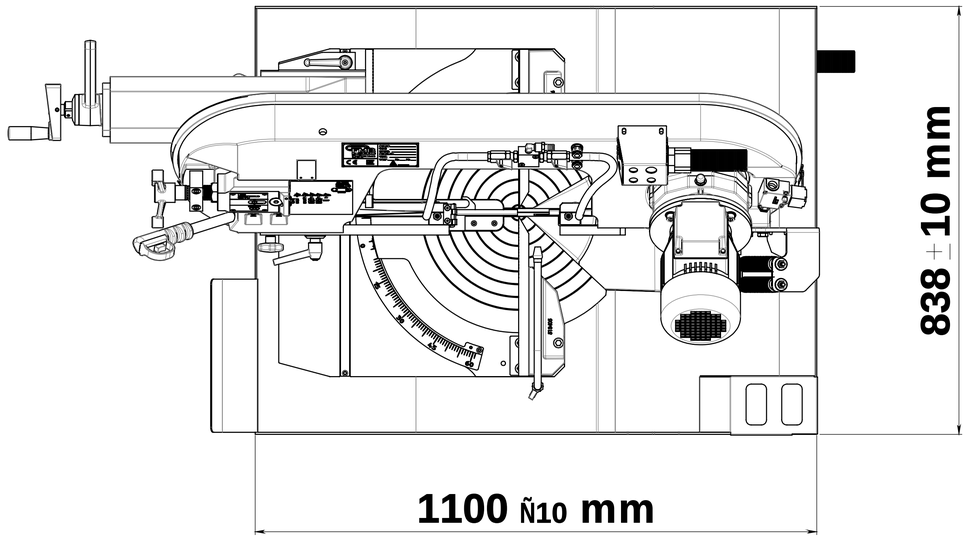

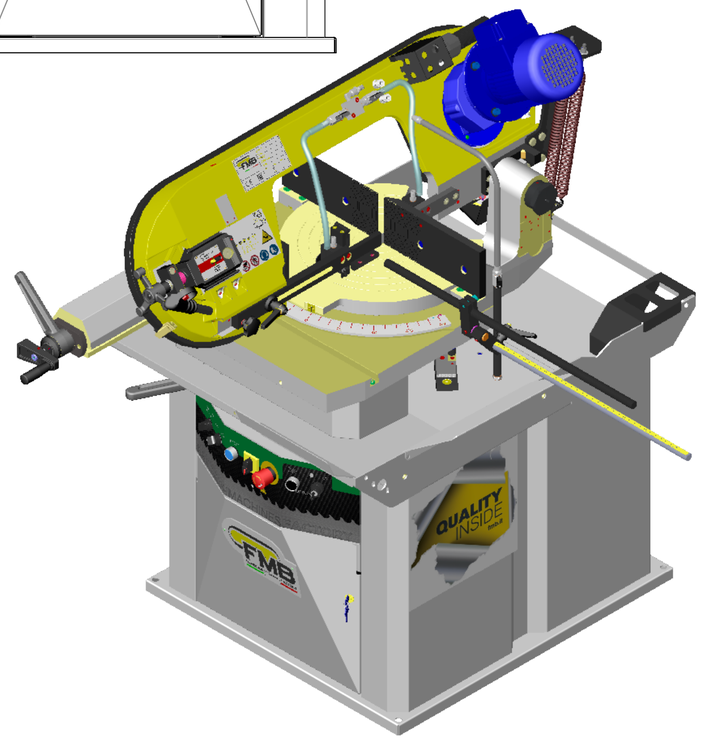

STATO DISEGNO	BOZZA				
REV. NÂ	DATA	DESCRIZIONE OGGETTO REVISIONE			ESECUTORE
FMB FABBRICA MACCHINE BERGAMO		MATERIALE	FINITURA SUPERFICIALE	TRATT. TERMICO	
		OGGETTO:			
		PARTICOLARE: LAYOUT ORION			
DISEGNATO	DATA DISEGNO 28-09-2020	SCALA 1:6 A1	DISEGNO NÂ		
MODELLATO	DATA MODELLO	Grezzo Rough	12.5 Sgrossato To Rough	3.2 Finito Finish	0.8 Rettificato Grinding

Scostamenti limite ammessi per dimensioni lineari UNI ISO 2768/F Value of tolerance linear dimensions UNI ISO 2768/F Quote senza indicazione di tolleranza - Dimensions without indications of tolerance							VOLUME SUPERFICIE SURFACE
0.503	306	6030	30б120	120б400	40001000	100002000	MASSA/WEIGHT
Ñ0.05	Ñ0.05	Ñ0.1	Ñ0.15	Ñ0.2	Ñ0.3	Ñ0.5	FOGLIO 1 DI 1

IL PRESENTE DISEGNO E' DI ESCLUSIVA PROPRIETA' DELLA F.M.B. E PERTANTO NE E' VIETATA LA RIPRODUZIONE ANCHE PARZIALE SENZA LA SUA AUTORIZZAZIONE SCRITTA.