LAYOUT GALACTIC

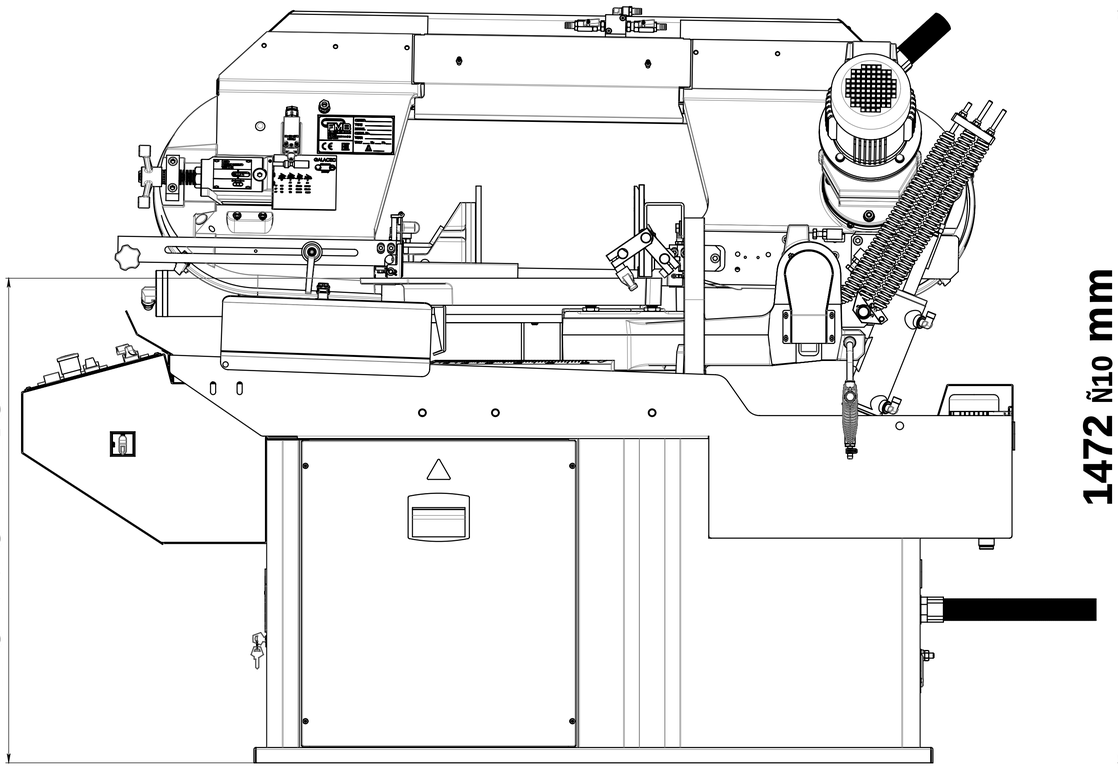

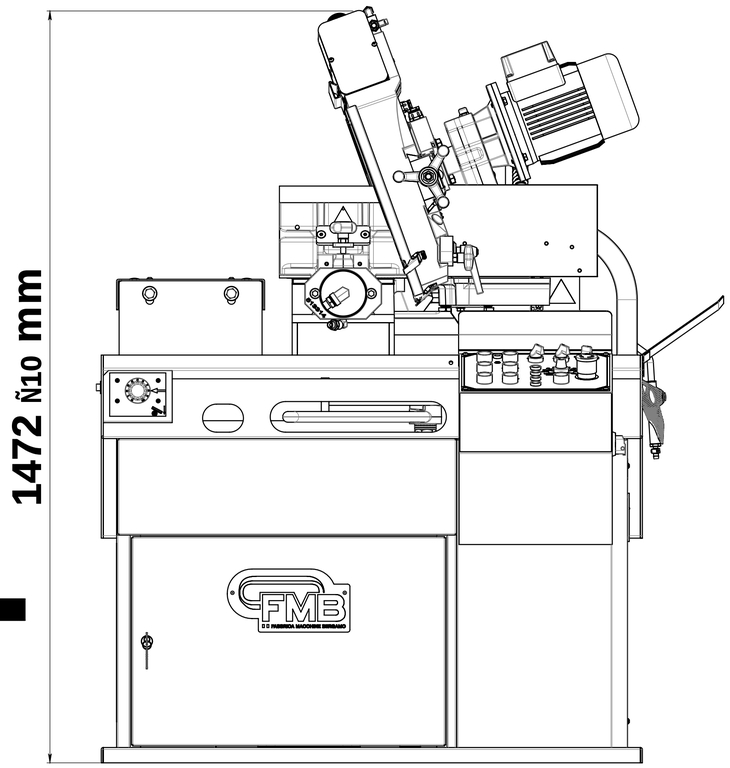

CONTROL PANEL

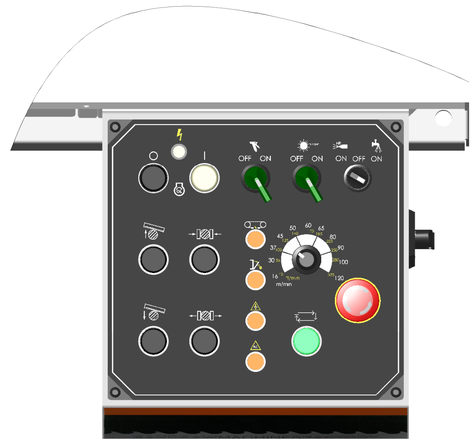

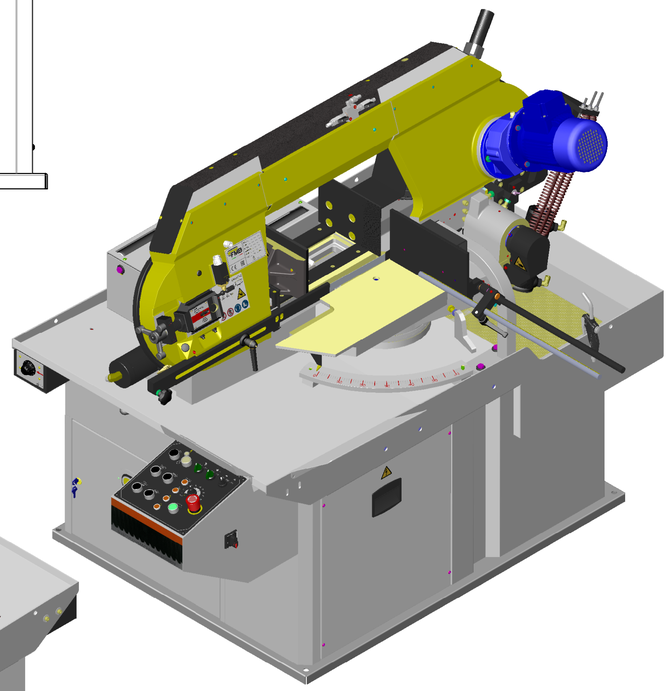

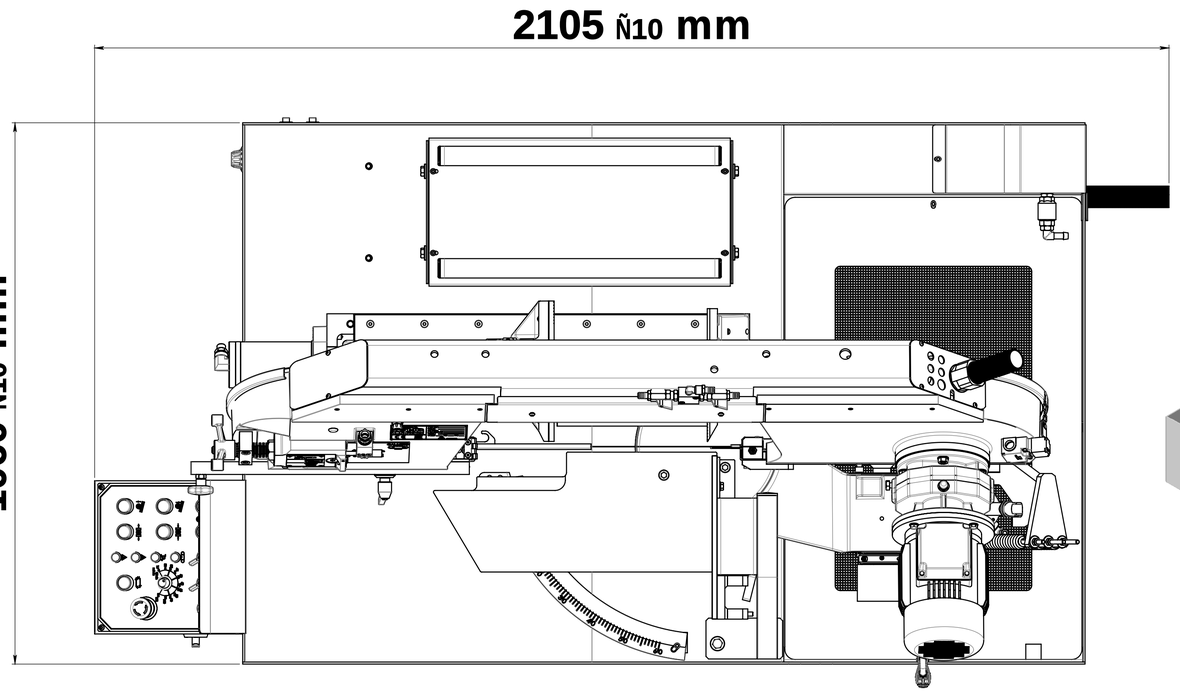

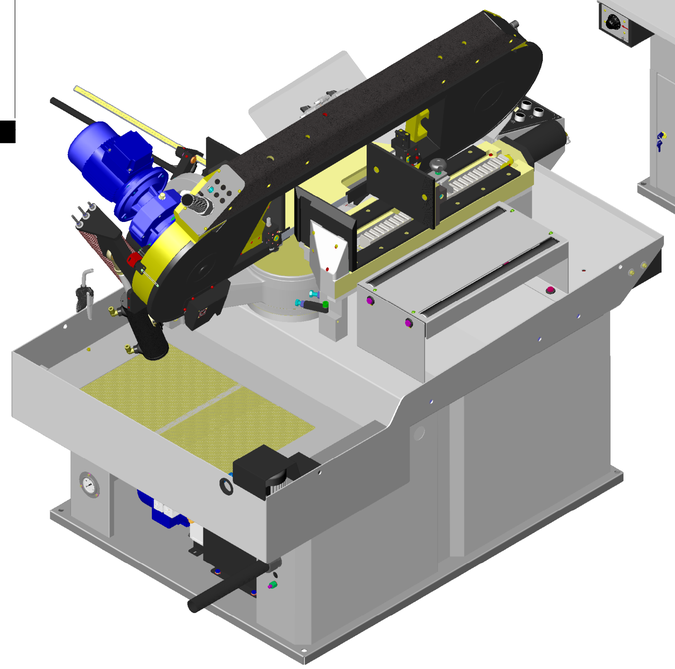

STATO DISEGNO							
REV. NÂ	DATA	DESCRIZIONE OGGETTO REVISIONE					ESECUTORE
FMB FABBRICA MACCHINE BERGAMO		MATERIALE		FINITURA SUPERFICIALE		TRATT. TERMICO	
		OGGETTO:					
		PARTICOLARE: GALACTIC					
DISEGNATO	DATA DISEGNO 14-01-2021	SCALA 1:6	A1	DISEGNO NÂ			
MODELLATO	DATA MODELLO	Grezzo Rough		12.5 Sgrossato To Rough		3.2 Finito Finish	0.8 Rettificato Grinding
Scostamenti limite ammessi per dimensioni lineari UNI ISO 2768/F Value of tolerance linear dimensions UNI ISO 2768/F Quote senza indicazione di tolleranza - Dimensions without indications of tolerance							VOLUME SUPERFICIE SURFACE
0.503	3Ö6	6Ö30	30Ö120	120Ö400	400Ö1000	1000Ö2000	MASSA/WEIGHT
ÑÖ.05	ÑÖ.05	ÑÖ.1	ÑÖ.15	ÑÖ.2	ÑÖ.3	ÑÖ.5	FOGLIO 1 DI 1

IL PRESENTE DISEGNO E' DI ESCLUSIVA PROPRIETA' DELLA F.M.B. E PERTANTO NE E' VIETATA LA RIPRODUZIONE ANCHE PARZIALE SENZA LA SUA AUTORIZZAZIONE SCRITTA.