LAYOUT CENTAURO

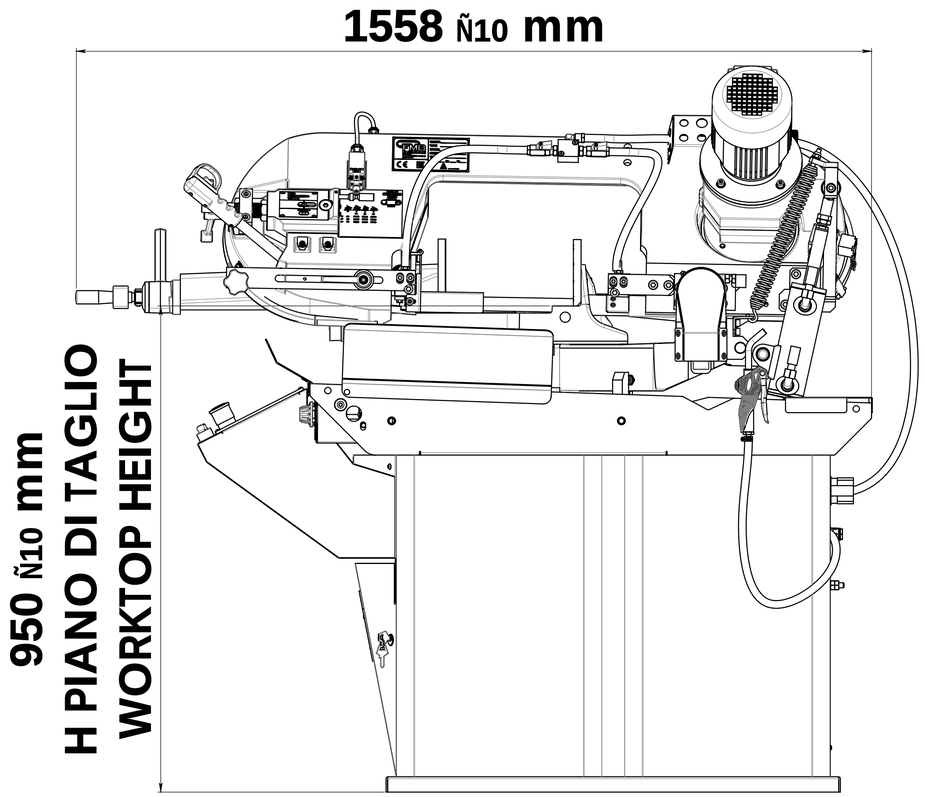

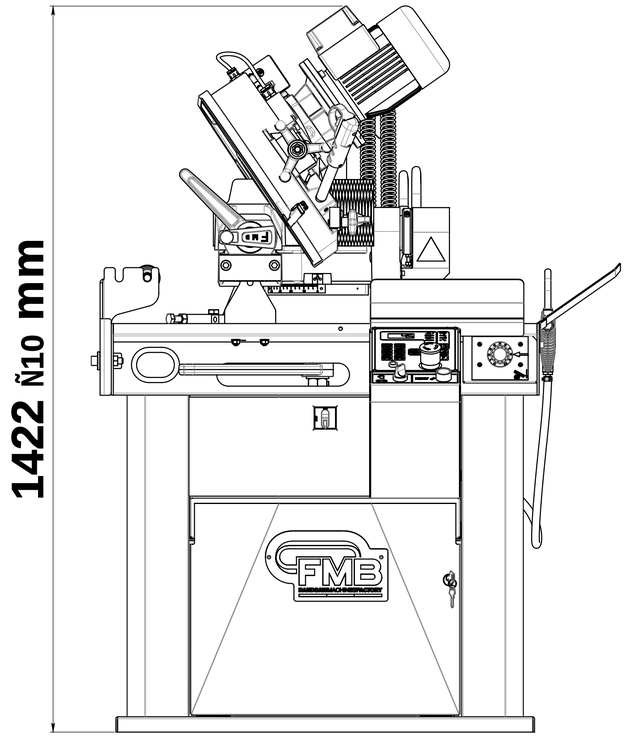

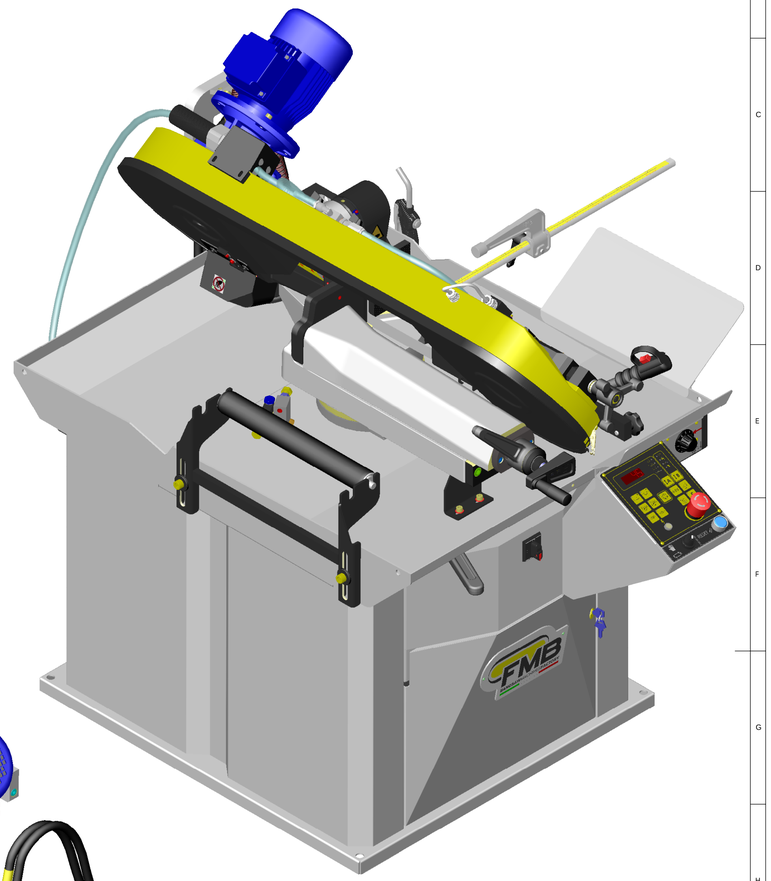

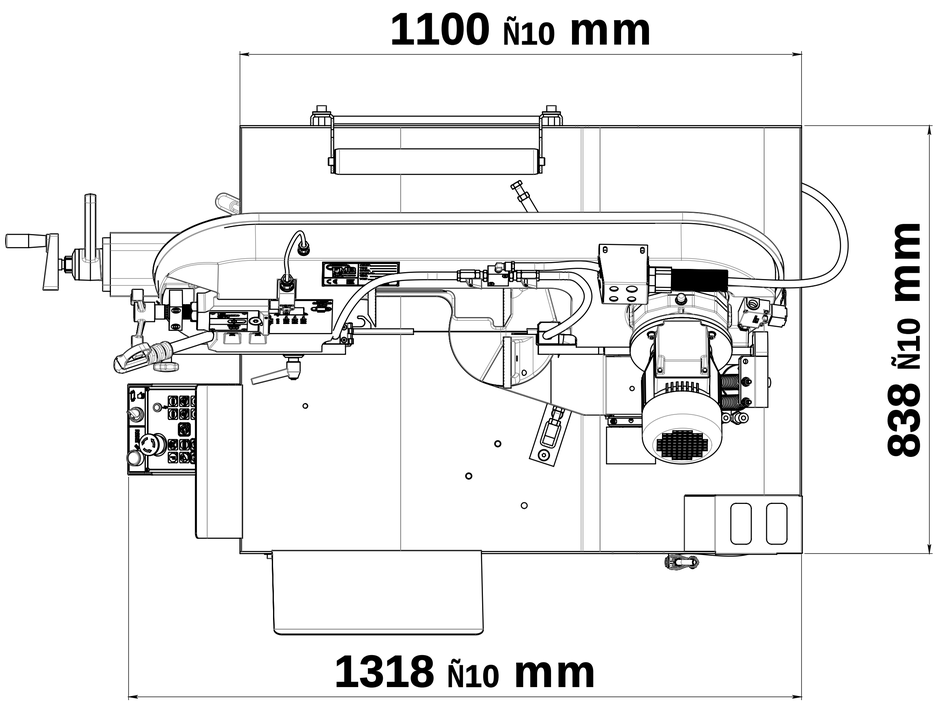

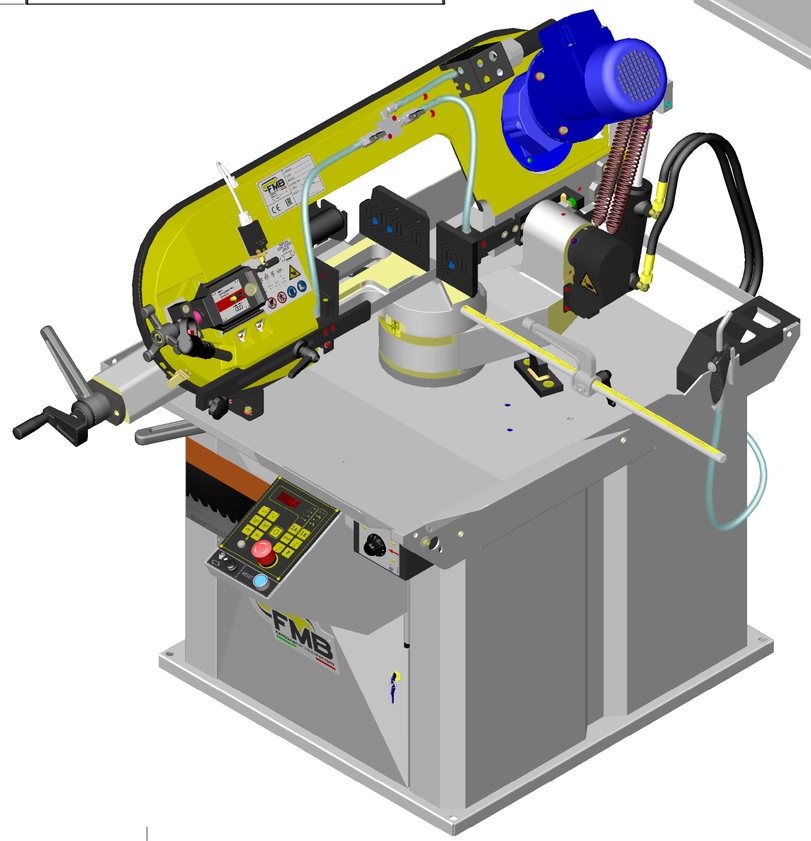

STATO DISEGNO						
REV. NÂ	DATA	DESCRIZIONE OGGETTO REVISIONE				ESECUTORE
FMB FABBRICA MACCHINE BERGAMO		MATERIALE	FINITURA SUPERFICIALE		TRATT. TERMICO	
		OGGETTO:				
		PARTICOLARE: LAYOUT CENTAURO				
DISEGNATO	DATA DISEGNO 14-01-2021	SCALA 1:6	A1	DISEGNO NÂ		
MODELLATO	DATA MODELLO	Grezzo Rough	12.5/ Sgrossato To Rough	3.2/ Finito Finish	0.8/ Rettificato Grinding	

Scostamenti limite ammessi per dimensioni lineari UNI ISO 2768/F
Value of tolerance linear dimensions UNI ISO 2768/F
Quote senza indicazione di tolleranza - Dimensions without indications of tolerance

0.503	306	6030	306120	1206400	40001000	100002000
Ñ0.05	Ñ0.05	Ñ0.1	Ñ0.15	Ñ0.2	Ñ0.3	Ñ0.5

VOLUME
SUPERFICIE
SURFACE
MASSA/WEIGHT
FOGLIO 1 DI 1

IL PRESENTE DISEGNO E' DI ESCLUSIVA PROPRIETA' DELLA F.M.B. E PERTANTO NE E' VIETATA LA RIPRODUZIONE ANCHE PARZIALE SENZA LA SUA AUTORIZZAZIONE SCRITTA.